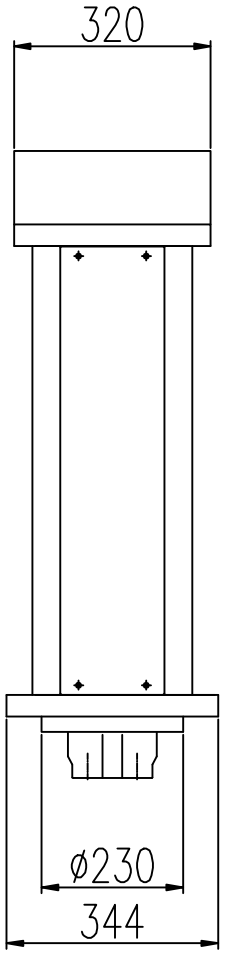

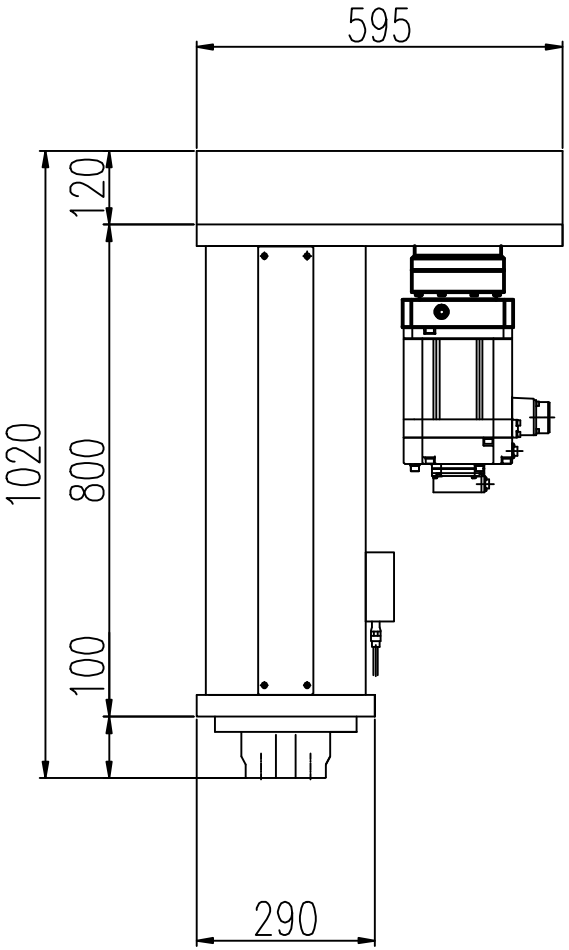

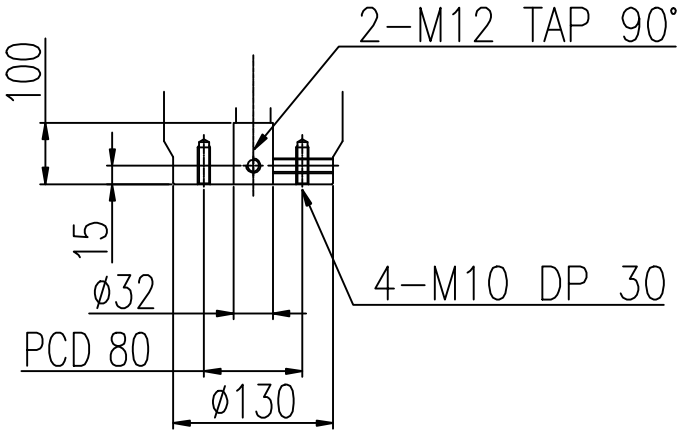

SHANK HOLE (S=2:1)

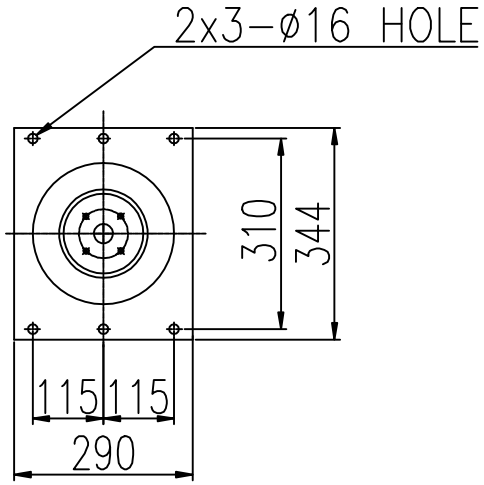

FLANGE SIZE

APPRO BY	--	MATERIAL	--	장비명	SORESS-150U
CHECK BY	--	SCALE	1/1	ASS'Y NAME	LAYOUT DRAWING
DRAWN BY	Design Dept.	DATE	--	DWG.NO	--

(주) 현 대 기 전
HYUN DAE MECHANIC & ELECTRIC CO.,LTD